圆锥滚子轴承

d 863.600～1200.150mm-☆*E-LM288949D/LM288910/LM288910DG2

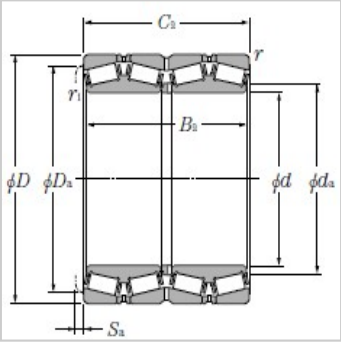

参数信息:

主要尺寸mm：

d：	1200.150
D：	1593.850
B：	990.600
C：	990.600
r：	4.8
r：	12.7

额定基本负荷KN：

动负荷Cr：	33500
静负荷Cor：	132000

额定基本负荷kgf：

动负荷Cr：	3400000
静负荷Cor：	13500000
轴承号：	☆*E-LM288949D/LM288910/LM288910DG2

安装相关尺寸mm：

d：	1260
D：	1500
S：	13
(大约)：	6130

: